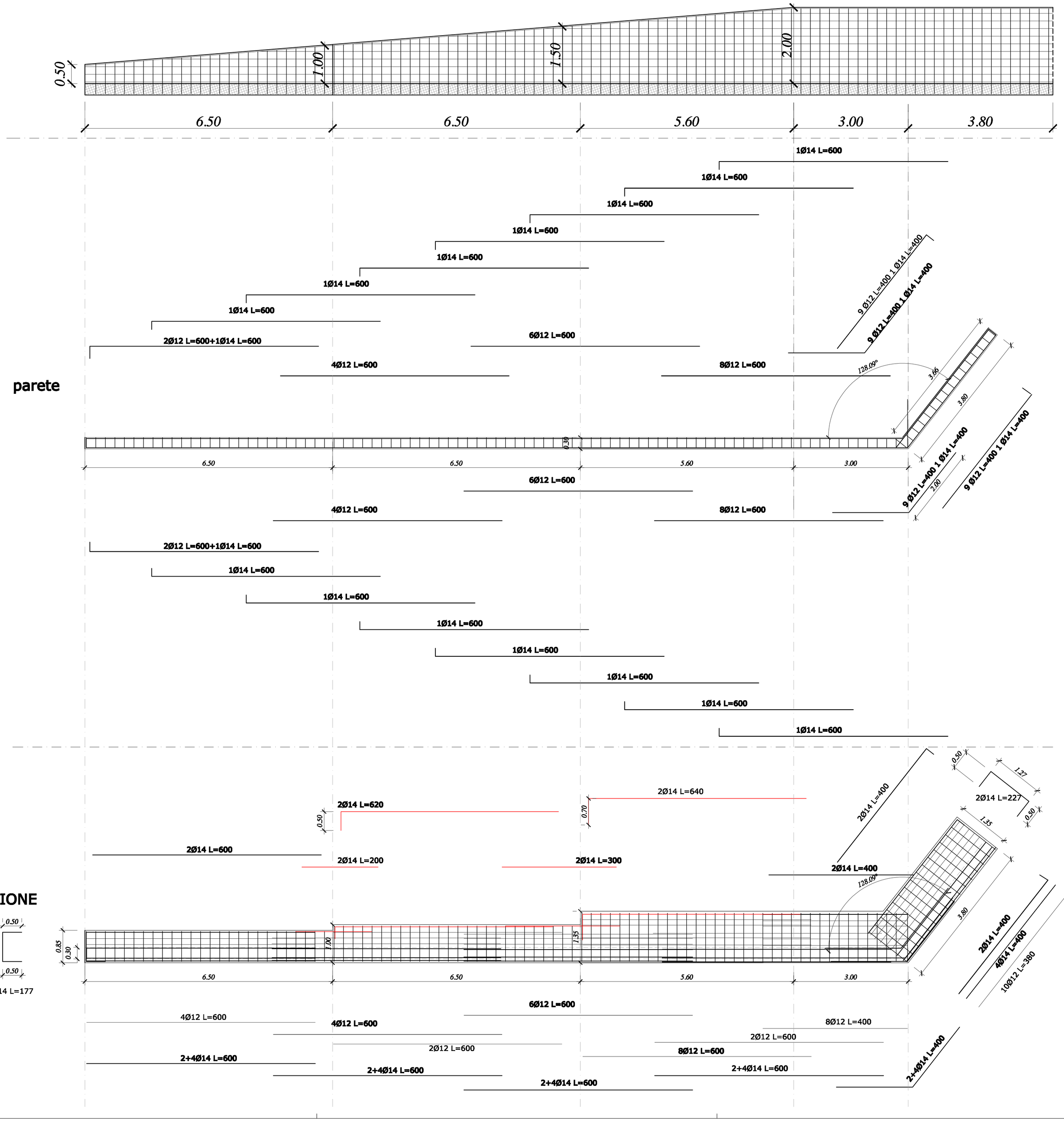

Materiali

BERLINESE CON MICROPALI E TIRANTI

Acciaio per cemento armato	B450C
Calcestruzzo per c.a.:	
–classe di resistenza	28/35
–classe di consistenza	S4
–dimensione massima nominale dell'aggregato	20 mm
–classe di esposizione	XC4
	Rck ≥ 3,0 KN/cm²

Disposizioni Costruttive

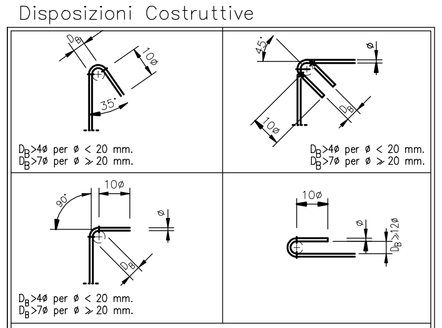

- LA LUNGHEZZA MINIMA DI ANCORAGGIO DELL'ARMATURA VERTICALE DI RIPRESA DOVRA' ESSERE DI 60 ø SALVO DIVERSAMENTE INDICATO.
- LA LUNGHEZZA MINIMA DELLA SOVRAPPOSIZIONE NELLE BARRE DI ARMATURA DOVRA' ESSERE DI 60 ø SALVO DIVERSAMENTE INDICATO.
- LE LUNGHEZZE DELLE BARRE E DELLE STAFFE SONO RIFERITE ALL'INGOMBRO ESTERNO.

Regione Piemonte
Provincia di Cuneo

COMUNE DI ROCCABRUNA

Ministero delle Infrastrutture e dei Trasporti
6000 Campanili

DECRETO 6000 CAMPANILI
(L. 98 del 09.08.2013 - art.18 comma 9 del D.L. 69 del 21.06.201
DECRETO DI FINANZIAMENTO prot. 387 del 10/02/2015

COD. 0434-LAVORI DI SALVAGUARDIA E MESSA IN SICUREZZA DEL TERRITORIO

LAVORI DI RIQUALIFICAZIONE AMBIENTALE TRAMITE PAVIMENTAZIONE AREE DELLE BORGATE COMUNALI E RIPRISTINO STRADE COMUNALI

PROGETTO ESECUTIVO

Ing. Roberto SPERANDIO

Corso Dante 84 CUNEO
Tel 0171681817 - fax 0171436090

Corso Matteotti 12 TORINO
Tel/fax 0115113490
e-mail: info@ingeoproject.it

C.2.5 CAMPO SPORTIVO CARPENTERIA PARITICOLARI RAMPA DI ACCESSO

Ai sensi delle vigenti leggi sui diritti di autore questo documento è coperto da copyright e non potrà essere modificato, riprodotto o trasmesso a terzi senza autorizzazione

tavola	C.2.5
scala	1: 50
data	07/04/2015
prot.	19-2015